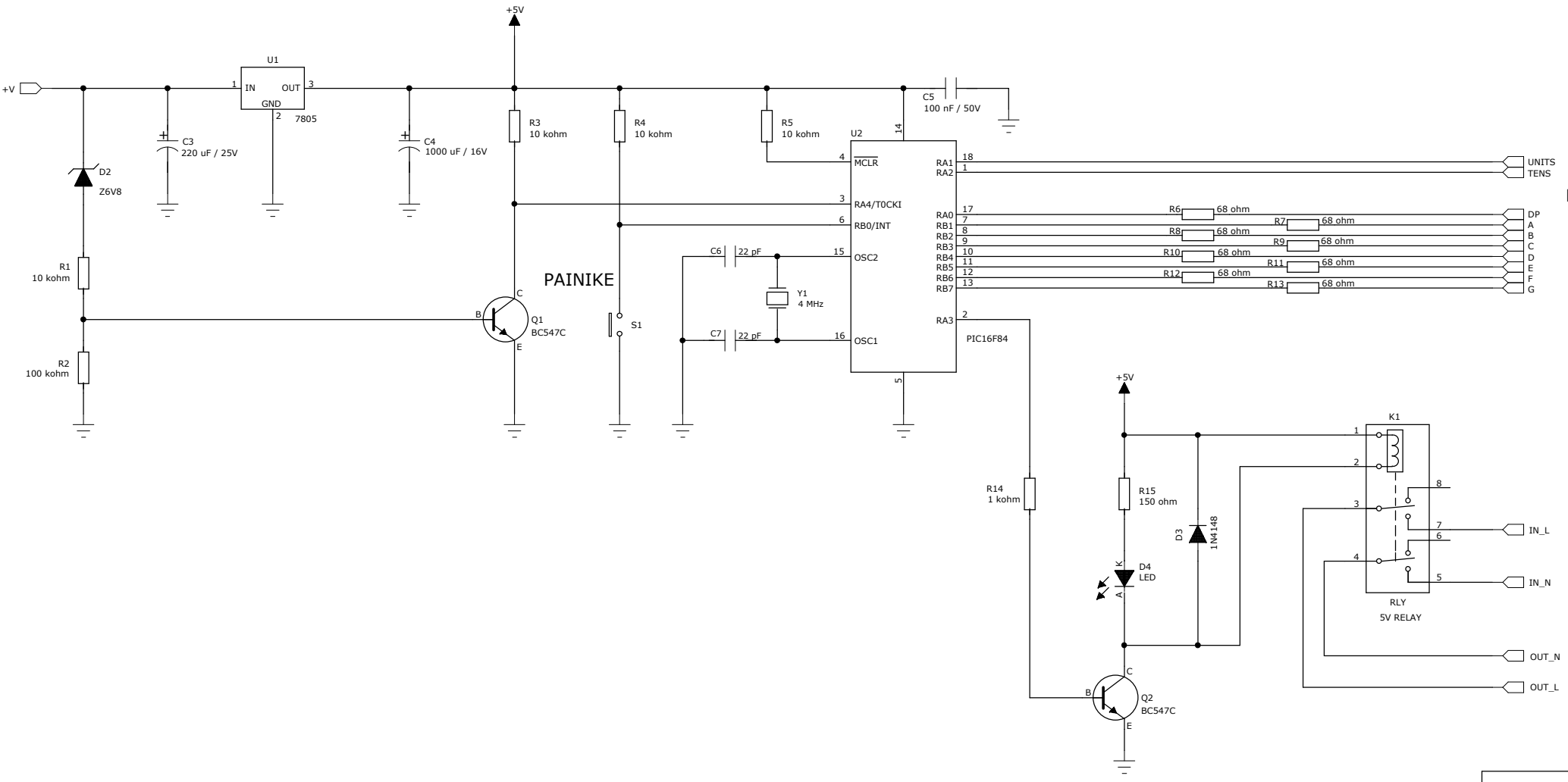

2/3

TIMER: MAIN

Esa Heikkinen